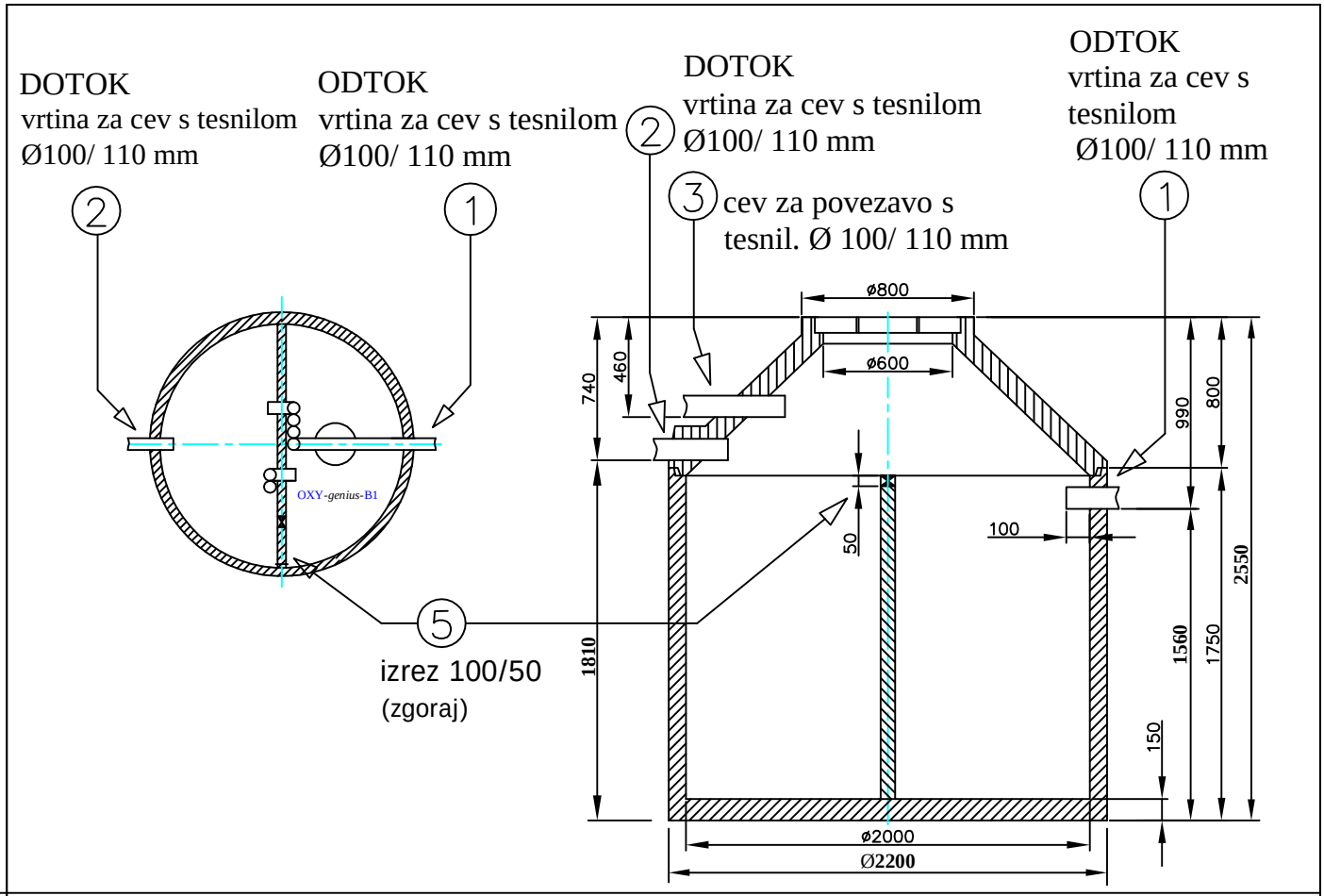

Zračenje posode poteka v večini primerov skozi oddušnik hišne kanalizacije.

Opombe:

1 2 - PVC cevi primerne za vgradnjo v zemljo, oranžne barve fi 100/110 mm, konci cevi segajo vsaj 100 mm v notranjost posode.

3 - PVC cev iz posode skozi zid zgradbe fi 100/110 mm za namestitev štirih zračnih cevi.

3 - Vrtino za cev je možno pri postavitvi obrniti v smer prostora, kjer se krmilna naprava OXY-*genius*-B1

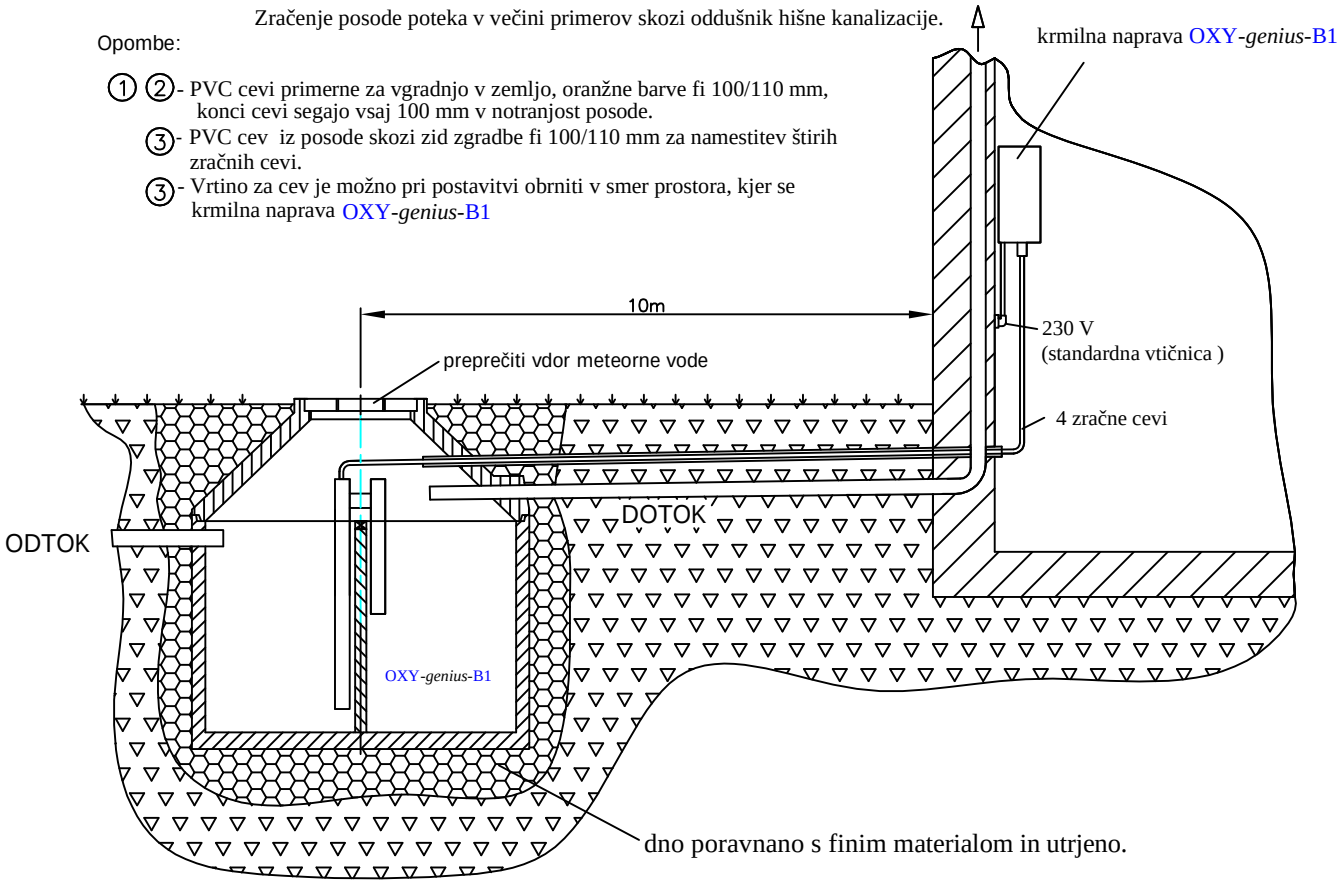

aquatehnika
Pesniški Dvor 5, 2211 Pesnica pri Mariboru
GSM: 040 414 003
www.at-maribor.si

Mala betonska biološka čistilna naprava 4900 l

OXY-*genius*-B1; 4-8 PE